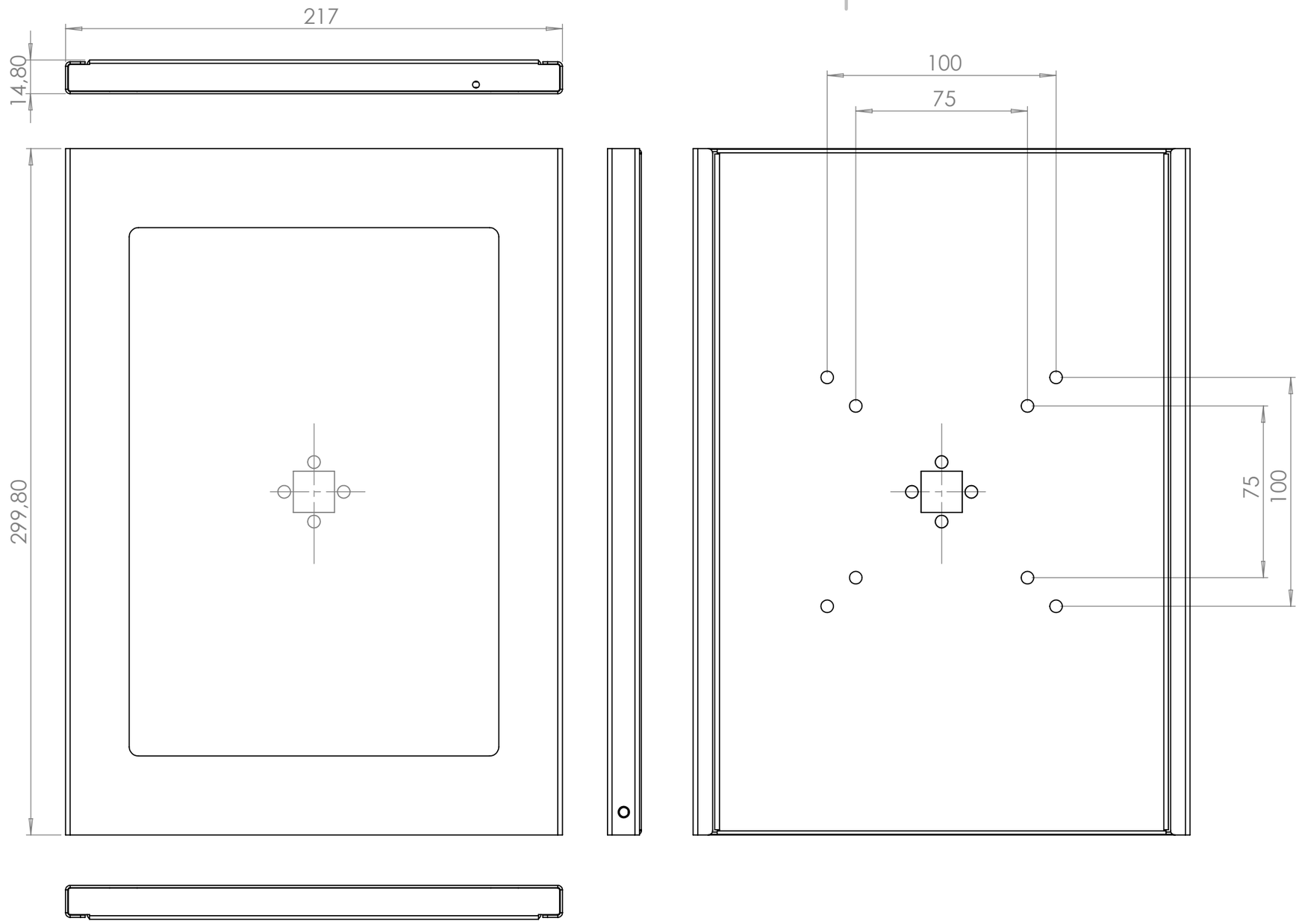

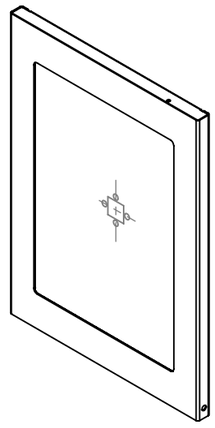

WENN NICHT ANDERS DEFINIERT: BEMASSUNGEN SIND IN MILLIMETER OBERFLÄCHENBESCHAFFENHEIT: TOLERANZEN: LINEAR: WINKEL:	OBERFLÄCHENGÜTE:			ENTGRATEN UND SCHARFE KANTEN BRECHEN	ZEICHNUNG NICHT SKALIEREN	ÄNDERUNG
					26.11.2020	
	NAME	SIGNATUR	DATUM		BENENNUNG:	
GEZEICHNET					M434.010.01 TabLines TSG Schutzgehäuse Apple iPad Air 4 10.9 (2020) und Air 5 10.9 (2022), Stahl	
GEPRÜFT						
GENEHMIGT						
PRODUKTION						
QUALITÄT				WERKSTOFF:	ZEICHNUNGSNR.	A3
				GEWICHT:	MASSSTAB:1:2	BLATT 1 VON 1